OP-203 氣動剪

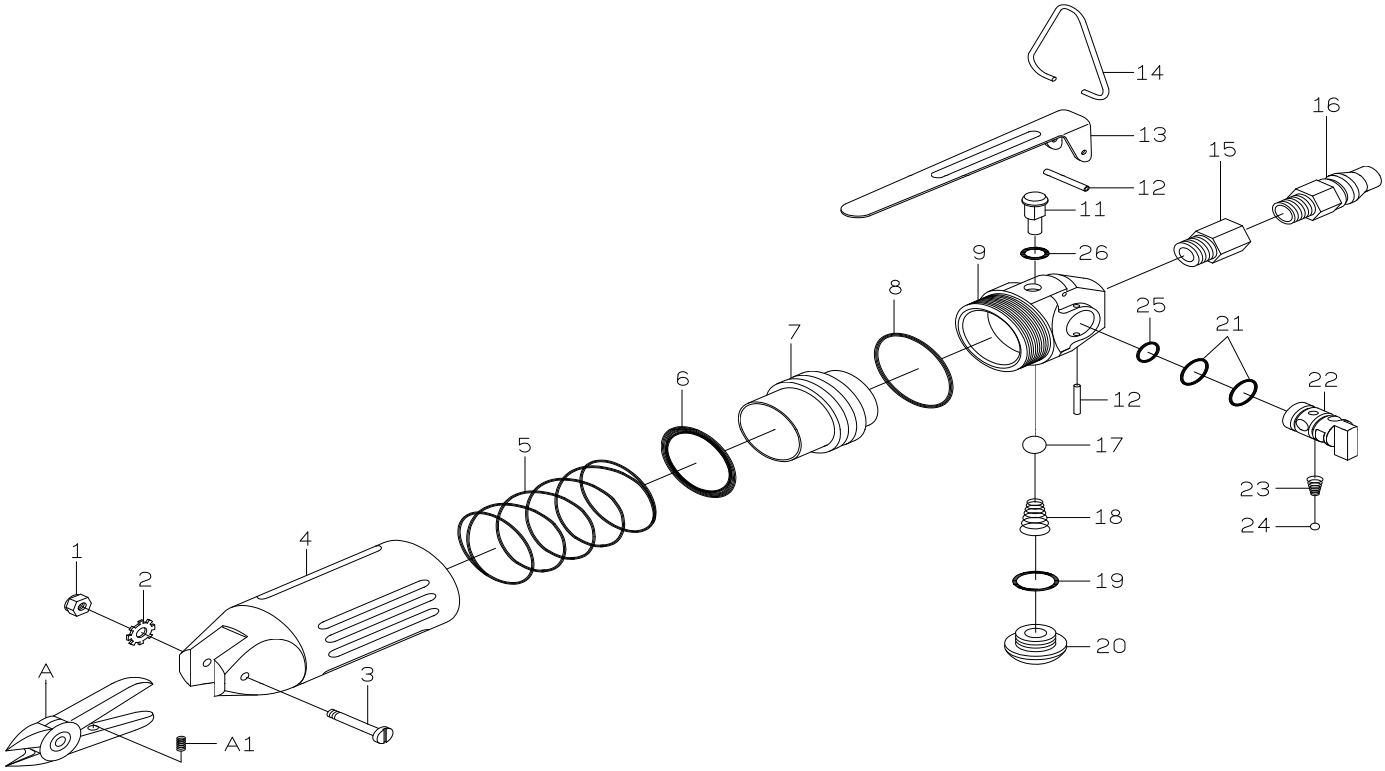

件號	料號	名稱	數量	備註
1	NT040C	螺帽	1	
2	WR040A	華斯	1	
3	YM140-03	刀刃螺絲	1	
4	YM140-04	本體A	1	
5	YM140-05	活塞彈簧	1	
6	OVCP32	O型環	1	
7	YM140-07	塑鋼活塞	1	
8	OVCS38	O型環	1	
9	YM140-09	本體B	1	
11	YM140-11	銅開關	1	
12	PN010	插銷	2	
13	YM140-13	板機	1	
14	YM140-14	吊鉤	1	
15	YM60-15	接頭	1	

件號	料號	名稱	數量	備註
16	JOPM005	快速接頭	1	
17	BLL3/8	尼龍球 P8	1	
18	YM140-18	彈簧	1	
19	OVCP10	O型環	1	
20	YM60-21	止動螺絲	1	
21	OVCP12	O型環	2	
22	YM140-22	調整閥	1	
23	YM140-23	彈簧	1	
24	BLL070	尼龍球 7mm	1	
25	OVC001	O型環	1	
26	OVC014	O型環	1	
A		刀刃(S5)	1	
A-1		刀刃彈簧	1	

備註:件號或料號前面有加註※符號者，為不保固零件

DATE：A