OP-W1077D6 3/4" 氣動扳手

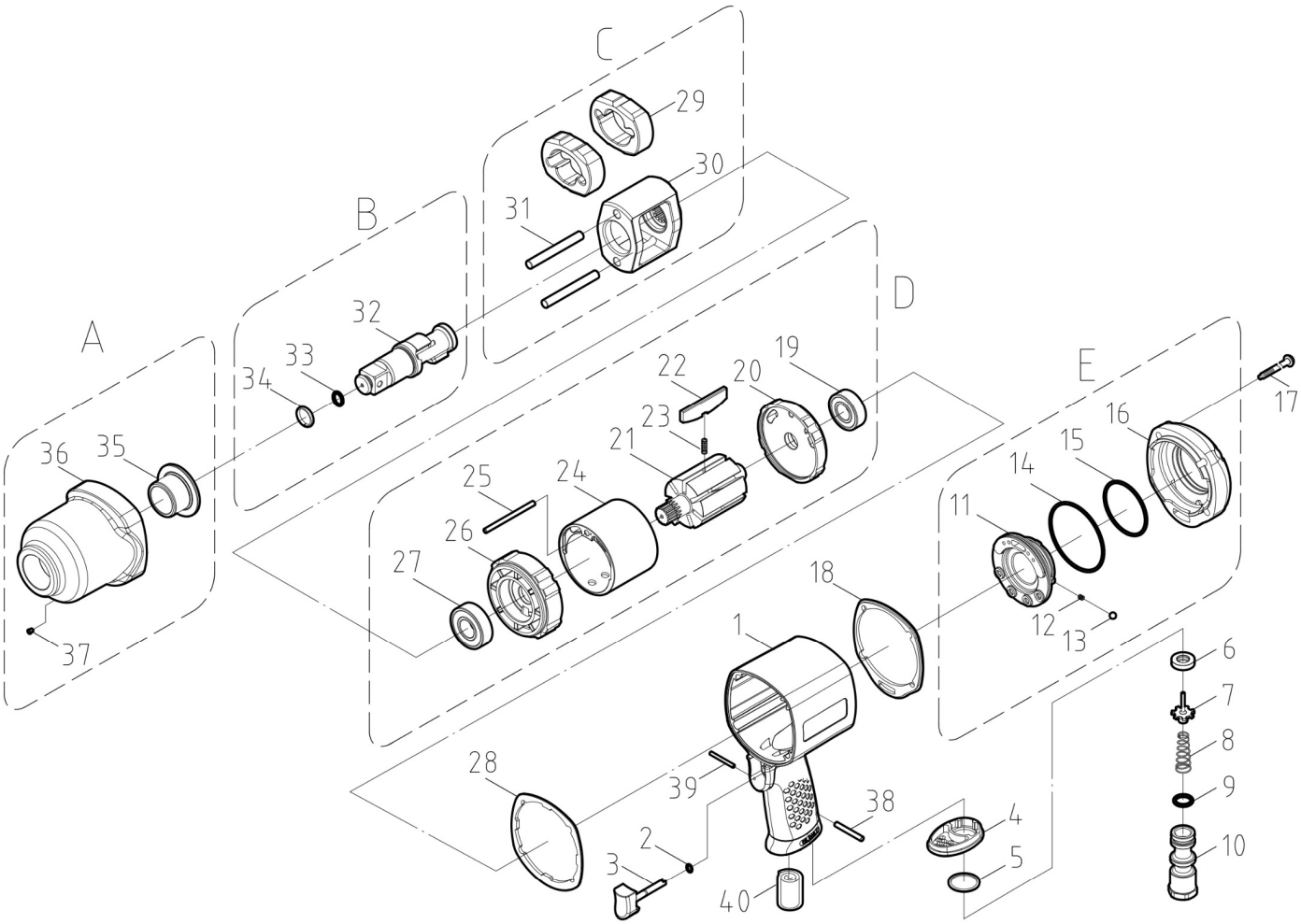

件號	料號	名稱	數量	備註
1	2-001107701	本體	1	
2	2-916003510	O形環	1	
3	2-030106302	板機	1	
4	2-004106301	排氣罩	1	
5	2-016106301	墊片	1	
6	2-927005	油封	1	
※7	2-010107701	開閉銷	1	
※8	2-002107701	錐型彈簧	1	
※9	2-916015526	O形環	1	
10	2-005107703-03	3/8"進氣接頭（19 BSP）	1	
	2-005107703-07	3/8"進氣接頭（19 PT）	1	
11	2-031107702	方向調節器	1	
12	2-007102702	彈簧	1	
13	2-9180318	鋼珠	1	
14	2-916062520	O形環	1	
15	2-916044520	O形環	1	
16	2-071107701	封閉蓋	1	
17	2-049107701	螺絲	4	
18	2-061107702	密合墊	1	
19	2-9026202	軸承	1	
20	2-011107701	後蓋	1	
21	2-013107701	轉子	1	
※22	2-014107701	葉片	6	
※23	2-007107701	彈簧	6	
24	2-012107701	汽缸	1	

件號	料號	名稱	數量	備註
25	2-9284060	彈簧銷	1	
26	2-015107701	前蓋	1	
27	2-9026203	軸承	1	
28	2-061107701	密合墊	1	
※29	2-022107701	錘打塊	1	
30	2-020107701	錘打室	1	
31	2-023107701	錘打銷	1	
32	2-025107701	傳動軸	1	
	2-025107702	傳動軸（6"）	1	
	2-025107703	傳動軸（3"）	1	
※33	2-916012426	O形環	1	
※34	2-069103501	防脫圈	1	
35	2-026107701	含油軸套	1	
36	2-027107701	前護蓋	1	
37	2-91503	油珠	1	
38	2-9283024-02	彈簧銷	1	
39	2-9282020	彈簧銷	1	
40	2-003106301	消音棉	1	

備註:件號或料號前面有加註※符號者，為不保固零件

http://www.onpin.com.tw DATE：B