OP-W1200D8 & OP-W1200D8-6 1" 氣動扳手

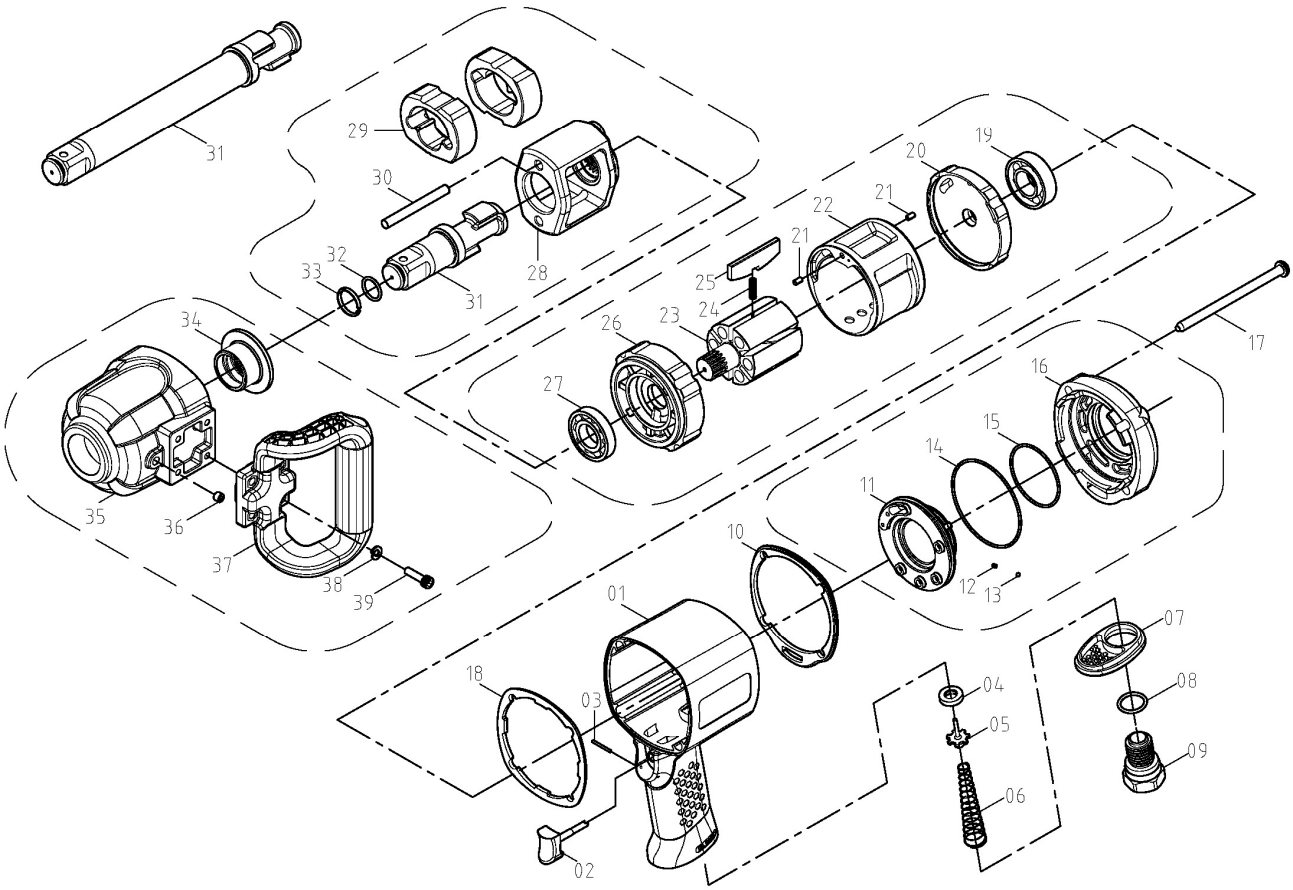

件號	料號	名稱	數量	備註
1	001011200	本體	1	
2	030011200	板機	1	
3	SP2022	彈簧銷	1	
4	SL005	油封	1	
5	010011200	開閉銷	1	
6	002011200	錐型彈簧	1	
7	004011200	排氣罩	1	
8	ORAS117	O形環	1	
9	005011200	進氣接頭(1/2"-14NPT)	1	
	005011200-2	進氣接頭(1/2"-14PT)	1	
	005011200-3	進氣接頭(1/2"-14BSP)	1	
10	061021200	密合墊	1	
11	031011200	方向調節器	1	
12	007021027	彈簧	1	
13	SB1/8	鋼珠	1	
14	ORG75	O形環	1	
15	ORG45	O形環	1	
16	071011200	封閉蓋	1	
17	049011200	螺絲	4	
18	061011200	密合墊	1	
19	BR6002ZZ-2	軸承	1	
20	011011200	後蓋(無溝)	1	
21	SP4008	彈簧銷	2	
22	012011200	汽缸(FCD)	1	
23	013011200	轉子(有孔)	1	

件號	料號	名稱	數量	備註
24	007021038	彈簧	6	
25	014011200	葉片	6	
26	015011200	前蓋(無溝)	1	
27	BRR14	軸承	1	
28	020011200	錘打室	1	
29	022011200	錘打塊	2	
30	023011200	錘打銷	2	
31	025011200	傳動軸	1	
	025021200	傳動軸(6")	1	
32	ORP18	O形環	1	
33	069011038	防脫圈	1	
34	026011200	含油軸套	1	
35	027011200	前護蓋	1	
36	SC7 1/16	塞頭螺絲	1	
37	076011200	握把	1	
38	SW206	華司	4	
39	SC10620	內六角螺絲	4	

備註:件號或料號前面有加註※符號者，為不保固零件

http://www.onpin.com.tw DATE：A